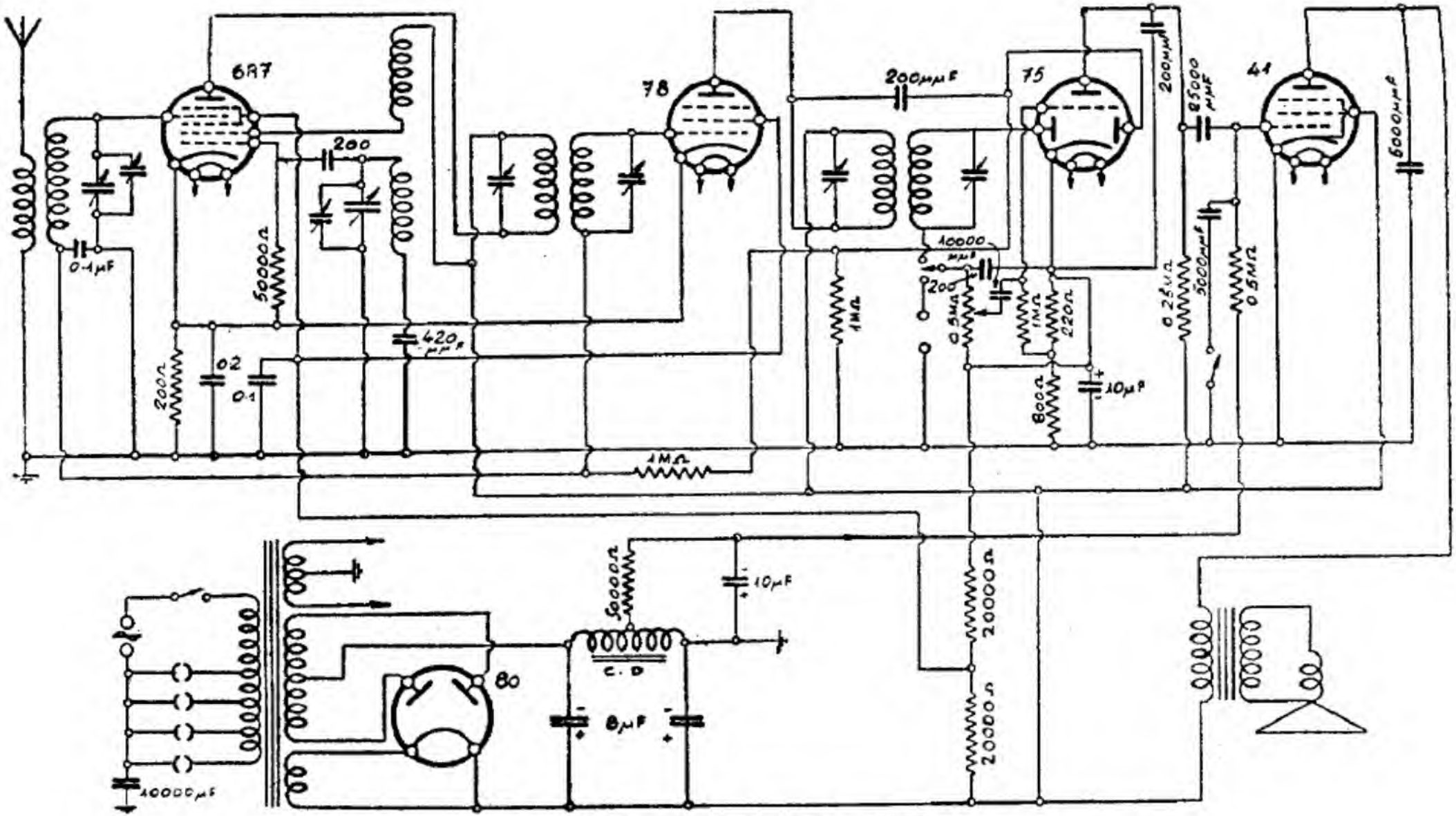

UNDA RADIO MOD. 50

UNDA RADIO. — Modello « ~~Mono~~ Unda 50 ». — Produzione 1936 — Media frequenza 450 kHz.